REV	ECO	REV BY	DATE	APPD	DATE
C	0025558	O. CARVAJAL	05-03-2012	M. AVILA	05-03-2012

GENERAL INFORMATION:

SHAFT RUNOUT: .001[.03] T.I.R. PER INCH LENGTH OF EXTENSION.

END PLAY: .010[.25] TO .063[1.60]

BEARINGS: SLEEVE

MOUNTING POSITION: HORIZONTAL

ELECTRICAL DATA:

OVERLOAD PROTECTOR: AUTOMATIC RESET (T.I. 7AM 034)

LEADS: NO.18 GA. .06[1.5] THK, 125°C INSUL.

GROUND LEAD: NO.18 GA. .03[.8] THICK, GREEN INSUL.

NAMEPLATE DATA:	EXTERNAL CONNECTION DIAGRAM
MODEL NO.: 322P664 CUST. P/N: ORV4537 HP: 1/4 ROT.: CWLE RPM: 1625 TYPE: FLL FRAME: 42Y VOLTS: 115 PH: 1 AMPS: 2.8 HZ: 60 INS.: A AMB.: 40° C DUTY: AIR COVER CAP.: 7.5MFD/370 V ENCL: – UL LOGO CSA LOGO THERMALLY PROTECTED TYPE C	BRN WHT LINE BLK

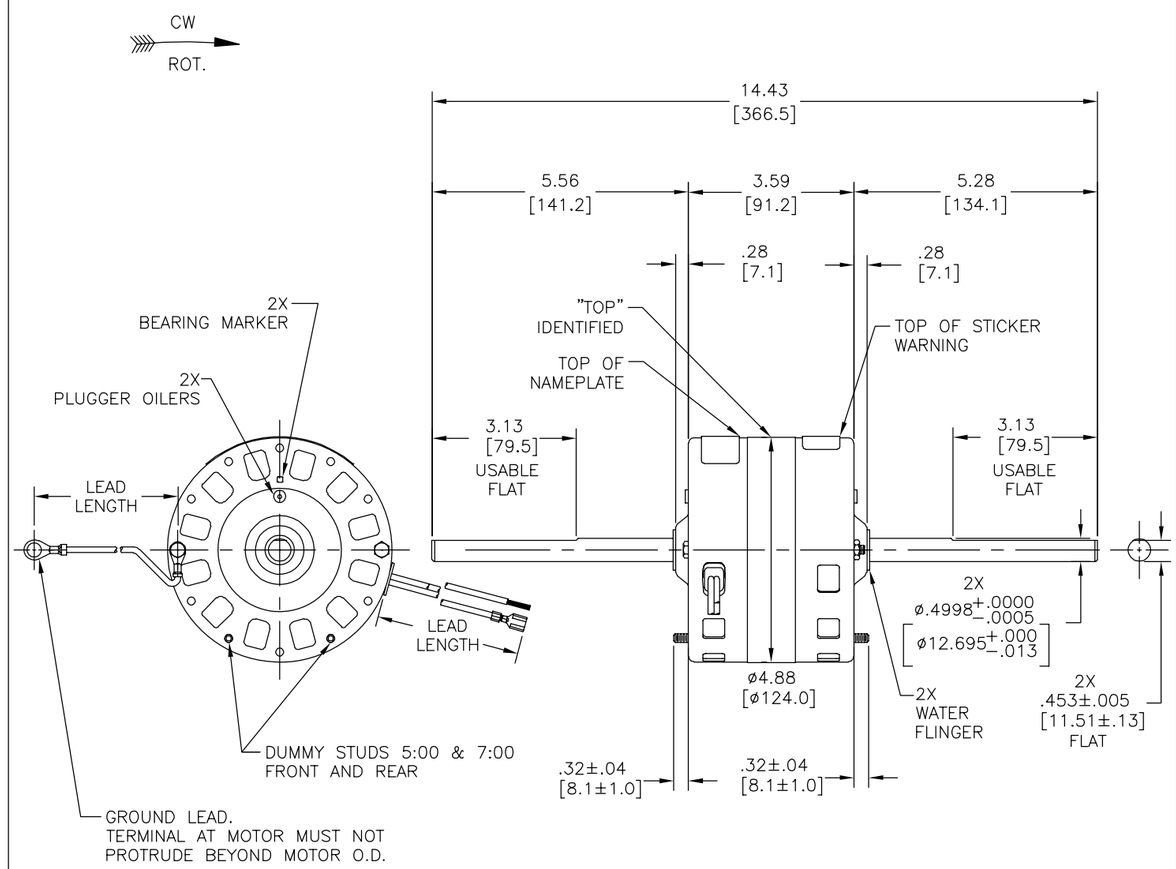

PERFORMANCE CURVE NO.	TORQUE @1625 RPM (50°C)	APPROVED SAMPLE	UL COMPONENT		CSA	
			FILE #	CCN #	FILE #	CLASS #
–	14.0 OZ. FT.	PSC7635C	E46412	PRGY2	LR43341	4211-01

COLOR	LENGTH	TERMINAL OR STRIP LENGTH
GREEN (GRD)	8.0/9.0 [203/229]	.328[8.33] RING
BROWN	23.0/25.0 [584/635]	.25[6.4] FEMALE SPADE
WHITE	23.0/25.0 [584/635]	.25[6.4] FEMALE SPADE
BLACK	23.0/25.0 [584/635]	.60[15.2] SKIN

LEAD DATA

MAIN FRAME – OLE	SEMI-ENC.
END FRAME – OLE	OPEN
MAIN FRAME – LE	SEMI-ENC.
END FRAME – LE	OPEN

ENCLOSURE

CUSTOMER	DISTRIBUTION SERVICE

GEOMETRIC CHARACTERISTICS & SYMBOLS
- FLATNESS
- STRAIGHTNESS
- ANGULARITY
- PERPENDICULARITY (SQUARENESS)
- PARALLELISM
- ROUNDNESS (CIRCULARITY)
- CYLINDRICITY
- PROFILE OF ANY SURFACE
- PROFILE OF ANY LINE
- RUNOUT
- TRUE POSITION
- CONCENTRICITY
- SYMMETRY

ASME Y14.5M 1994

REGAL–BELOIT CORPORATION (RBC) PROVIDES TECHNICAL ASSISTANCE TO OUR CUSTOMERS IN SEVERAL AREAS. SINCE RBC DOES NOT RECEIVE ALL DATA CONCERNING THE USE AND APPLICATION OF THE MOTOR, THE SUITABILITY OF THE MOTOR FOR THE APPLICATION MUST BE DETERMINED BY THE CUSTOMER.

DIMENSIONS WITHOUT TOLERANCES ARE FOR REFERENCE ONLY.

DR BY: J. RUPERT 12-11-2003

APPD: J. RUPERT 12-12-2003

THIRD ANGLE PROJECTION

EDS DATE 11-11-2011

FORMAT REV G

REGAL-BELOIT CORPORATION

DESCRIPTION

MODEL–RFHP–42FR
OUTLINE

SIZE C

DWG NO 11857–008

SCALE NONE

SHEET 1

REVISION:	ECO	REVISADO POR:	FECHA:	APROBADO POR:	FECHA:
C	0025558	O. CARVAJAL	05-03-2012	M. AVILA	05-03-2012

INFORMACION GENERAL:

OSCILACION DE FLECHA: –

JUEGO AXIAL: –

BALEROS: –

POSICION DEL MONTAJE: –

INFORMACION ELECTRICA:

PROTECTOR DE SOBRECARGA –

CABLES: –

CABLE DE TIERRA: –

INFORMACION DE ETIQUETA:	DIAGRAMA DE CONEXION EXTRNA
MODEL NO.: 322P664 CUST. P/N: ORV4537 HP: 1/4 ROT.: CWLE RPM: 1625 TYPE: FLL FRAME: 42Y VOLTS: 115 PH: 1 AMPS: 2.8 HZ: 60 INS.: A AMB.: 40° C DUTY: AIR COVER CAP.: 7.5MFD/370 V ENCL: – UL LOGO CSA LOGO THERMALLY PROTECTED TYPE C	BRN WHT LINE BLK

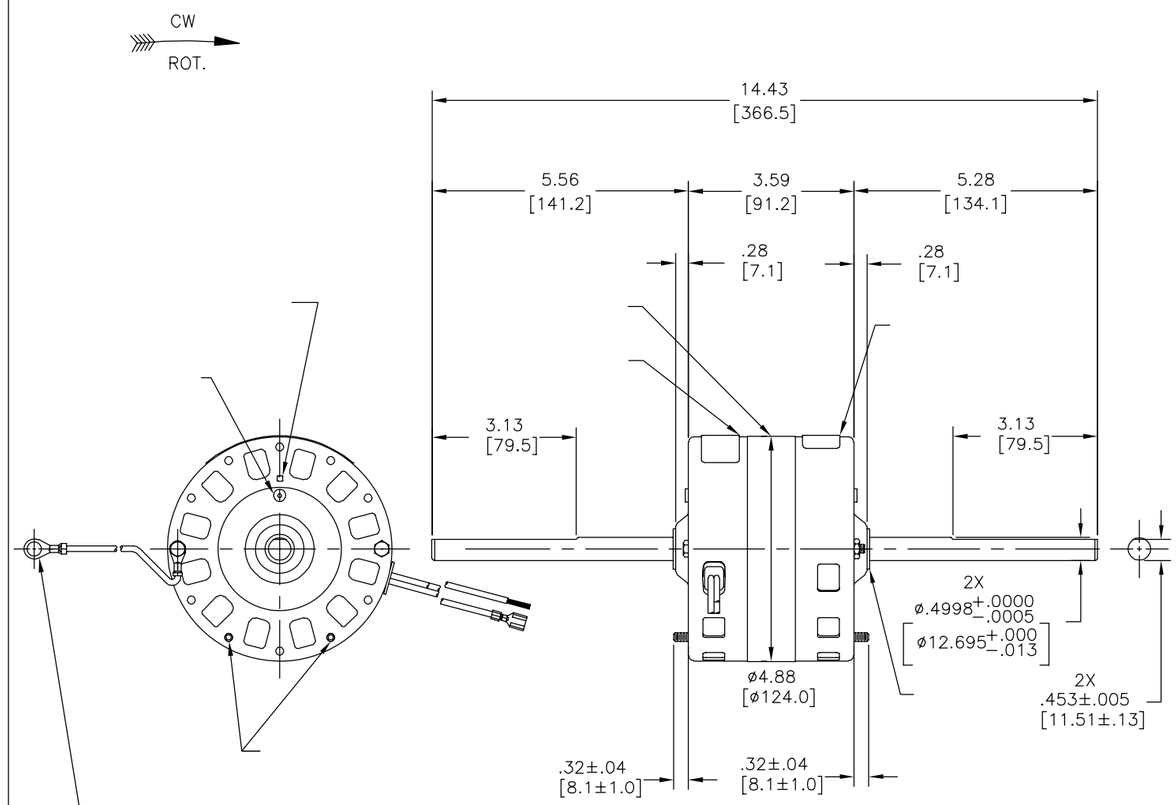

COLOR	LONGITUD	TERMINAL O LONGITUD DE DESFORRE
–	8.0/9.0 [203/229]	–
–	23.0/25.0 [584/635]	–
–	23.0/25.0 [584/635]	–
–	23.0/25.0 [584/635]	–

INFORMACION DE CABLES

TIPO DE MOTOR	
CARCASA – LOC	–
TAPA – LOC	–
CARCASA – LC	–
TAPA – LC	–

CURVAS DE FUNCIONAMIENTO	TORSION @1625 RPM (50°C)	MUESTRA APROBADA	COMPONENTE UL		CSA	
			#ARCHIVO	CCN #	#ARCHIVO	CLASE #
–	14.0 OZ. FT.	PSC7635C	E46412	PRGY2	LR43341	4211-01

CLIENTE	DISTRIBUTION SERVICE

CARACTERISTICAS DE GEOMETRIA Y SIMBOLOS
- ▱ PLANICIDAD
- — RECTITUD
- ∠ ANGULARIDAD
- ⊥ PERPENDICULARIDAD (A ESCUADRA)
- // PARALELISMO
- ○ REDONDEZ (CIRCULARIDAD)
- ⌭ CILINDRICIDAD
- ⌓ PERFIL DE CUALQUIER SUPERFICIE
- ⌒ PERFIL DE CUALQUIER LINEA
- ↗ VARIACION
- ⌖ POSICION REAL
- ◎ CONCENTRICIDAD
- ⌯ SIMETRIA

ASME Y14.5M 1994

REGAL–BELOIT CORPORATION (RBC) PROVEE ASISTENCIA TECNICA A NUESTROS CLIENTES EN VARIAS AREAS. DESDE QUE RBC NO RECIBE TODOS LOS DATOS EN RELACION AL USO Y A LA APLICACION DEL MOTOR, LA APLICACION ADECUADA DEL MOTOR DEBE SER DETERMINADA POR EL CLIENTE.

DIMENSIONES SIN TOLERANCIA SON DE REFERENCIA SOLAMENTE

DIBUJADO POR: J. RUPERT 12-11-2003

APROBADO POR: J. RUPERT 12-12-2003

TERCER ANGULO DE PROYECCION

FECHA EDS: 11-11-2011

REV. FORMATO: G

REGAL-BELOIT CORPORATION

DESCRIPCION:

MODEL–RFHP–42FR OUTLINE

TAMAÑO: C

NUMERO DE DIBUJO: 11857–008

ESCALA: NONE

HOJA: 1

版本	ECO	编制	日期	批准	日期
C	0025558	O. CARVAJAL	05-03-2012	M. AVILA	05-03-2012

总技术要求：

轴跳动：

端部窜动量

轴承：

安装位置：

电气数据：

过载保护：

引线：

接地线：

铭牌数据	外部数据线
MODEL NO.: 322P664 CUST. P/N: ORV4537 HP: 1/4 ROT.: CWLE RPM: 1625 TYPE: FLL FRAME: 42Y VOLTS: 115 PH: 1 AMPS: 2.8 HZ: 60 INS.: A AMB.: 40° C DUTY: AIR COVER CAP.: 7.5MFD/370 V ENCL: – UL LOGO CSA LOGO THERMALLY PROTECTED TYPE C	BRN WHT LINE BLK

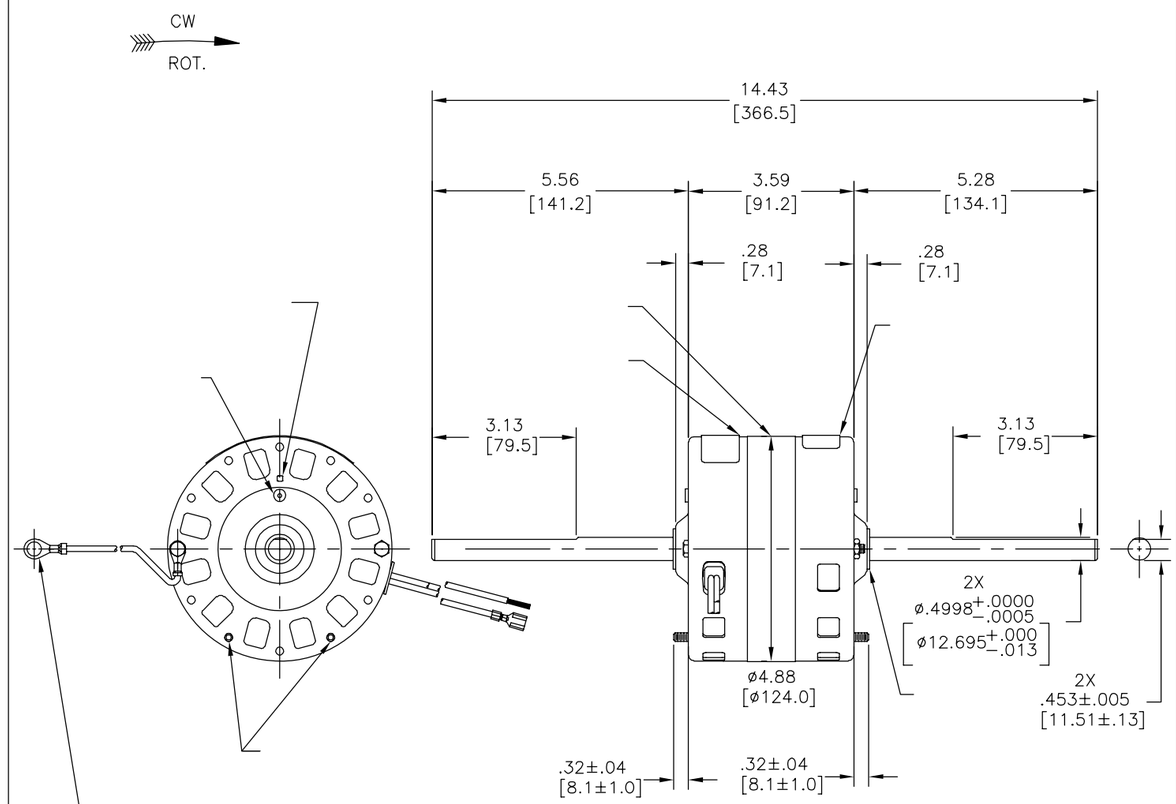

性能曲线编号	转矩在 @ ---- RPM (25° C)	批准样品	UL部件 文件号	UL部件 指南	CSA 文件号	CSA 指南
–	14.0 OZ. FT.	PSC7635C	E46412	PRGY2	LR43341	4211-01

颜色	长度	端子或剥线长度
	8.0/9.0 [203/229]	
	23.0/25.0 [584/635]	
	23.0/25.0 [584/635]	
	23.0/25.0 [584/635]	

引线数据

密封性	
无引线端机壳	
无引线端端盖	
有引线端机壳	
有引线端端盖	

用户	DISTRIBUTION SERVICE

形位公差
- 平面度
- 直线度
- 倾斜度
- 垂直度
- 平行度
- 圆度
- 圆柱度
- 面轮廓度
- 线轮廓度
- 圆跳动
- 位置度
- 同轴度
- 对称度

ASME Y14.5M 1994

REGAL-BELOIT CORPORATION (RBC) 在个别领域为客户提供技术支持。鉴于 RBC 未收到任何涉及电机使用和应用环境的数据，电机的适用性由客户自己决定。

未注公差尺寸仅供参考。

绘图: J. RUPERT	12-11-2003	
批准: J. RUPERT	12-12-2003	
第三角投影	图纸格式发布日期	11-11-2011
	图纸格式版本	G

REGAL-BELOIT CORPORATION

名称: MODEL-RFHP-42FR OUTLINE

图幅: C

图号: 11857-008

比例: NONE

页号: 1